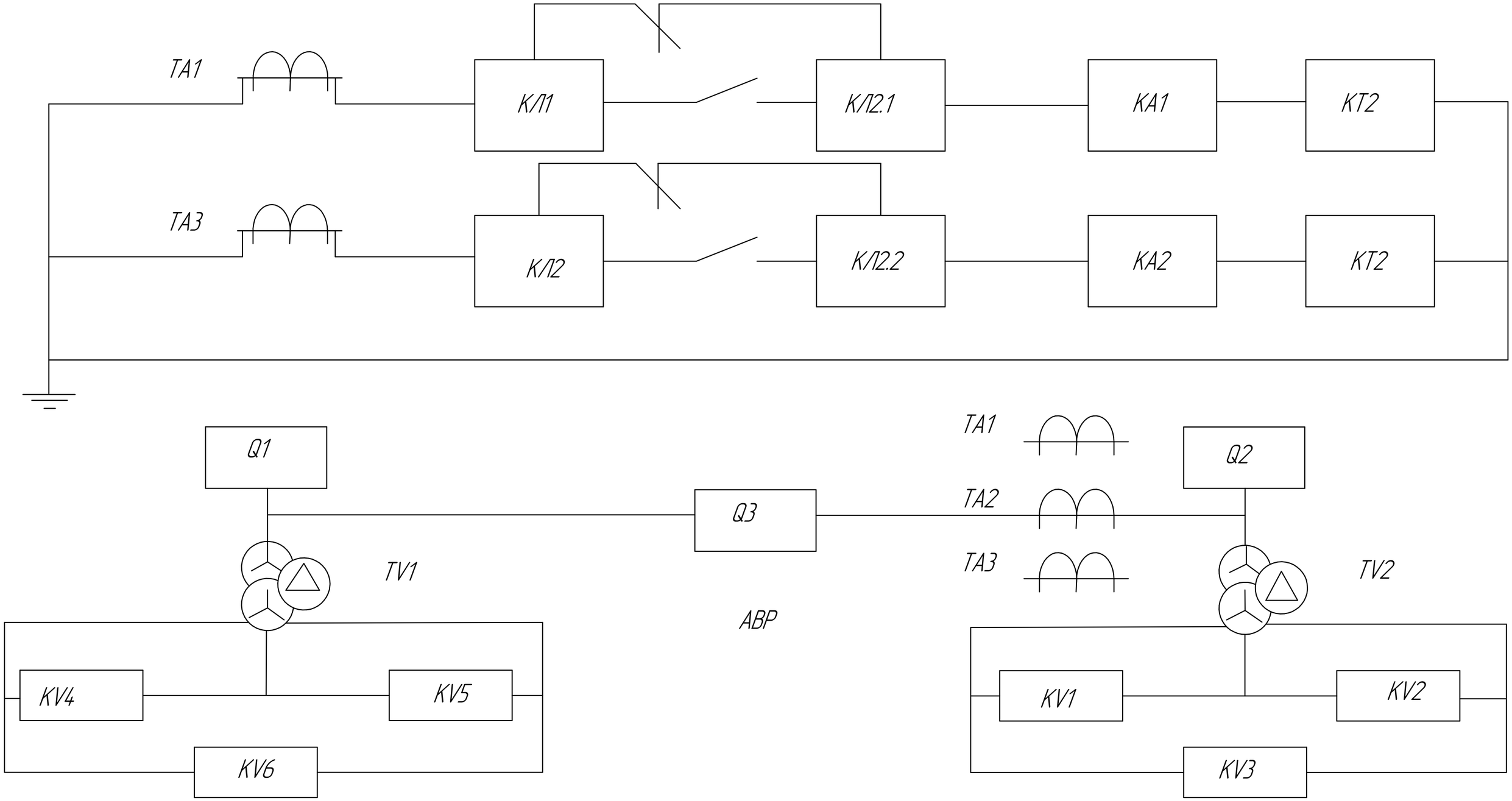

Изм.	Кол.уч.	Лист	№док.	Подп.	Дата	МТЗ секционного выключателя и автоматический ввод резерва	Стадия	Масса	Масштаб
						Административный комплекс	Лист	Листов	

Инв. № подл. | Подп. и дата | Взам. инв. №

Формат А1